R1200D

RAUPENMOBILER BACKENBRECHER

Durchsatzleistung	bis zu 230 t/h*
Transportgewicht	38,40 t
Vollhydraulisch	

PRODUKTBESCHREIBUNG

EFFIZIENTE BRECHERTECHNOLOGIE

Rockster Austria International GmbH | Matzelsdorf 72, 4212 Neumarkt i.M., Austria
Tel.: +43 720 70 1212 | office@rockster.at | **www.rockster.at**

ROCKSTER®

* je nach Material

PRODUKTBESCHREIBUNG

R1200D

RAUPENMOBILER BACKENBRECHER

R1200D

HOHE & KONSTANTE LEISTUNG

ERHÖHTE MOBILITÄT

LANGFRISTIGE ZUVERLÄSSLICHKEIT

MAXIMALE FLEXIBILITÄT

HYDROSTATISCHER ANTRIEB

EINFACHE BEDIENUNG

KLIMA-SCHÜTZEND

Rockster Austria International GmbH | Matzelsdorf 72, 4212 Neumarkt i.M., Austria
Tel.: +43 720 70 1212 | office@rockster.at | **www.rockster.at**

ROCKSTER®

EINSATZBEREICHE

R1200D

Perfektes Endkorn

FLEXIBEL, VERSCHLEISSARM & ZUVERLÄSSIG

Sinkende Deponiemöglichkeiten, steigende Entsorgungskosten und die zunehmende Rohstoffverknappung verlangen, auch in der Bauindustrie, immer mehr nach nachhaltigen und umweltfreundlichen Lösungen. Vor diesem Hintergrund kommt dem Recycling und der Wiederaufbereitung von Baustoffresten eine zentrale Bedeutung zu.
Der Hersteller Rockster Austria International GmbH erfüllt mit seiner vielfältigen Produktpalette, wie zum Beispiel mit dem raupenmobilen Backenbrecher R1200D, diese Anforderungen. Der Rockster Backenbrecher R1200D basiert auf einem vollhydraulischen Konzept und überzeugt bein Einsätzen mit höchsten Anforderungen an Verschleiß und Brechkraft. Die Anlage ermöglicht anspruchsvolle Recycling-Einsätze in Beton und sonstigem Bauschutt.

Darüber hinaus ist der R1200D auch für Anwendungen im harten Naturgestein hervorragend geeignet.

DER R1200D IST DIE OPTIMALE LÖSUNG FÜR RECYCLING UND ZERKLEINERUNG VON:

BETON

Recyclierte Betonblöcke 0/16

BAUSCHUTT

Unterbau 0/32

ZIEGEL

Hinterfüllung 0/64

NATURSTEIN

Straßenunterbau 0/32

Rockster Austria International GmbH | Matzelsdorf 72, 4212 Neumarkt i.M., Austria
Tel.: +43 720 70 1212 | office@rockster.at | **www.rockster.at**

ROCKSTER®

HAUPTABMESSUNGEN

R1200D

Transportabmessungen

Länge:	13,60 m
Breite:	2,75 m
Höhe:	3,40 m
Transportgewicht:	38,40 t

Aufgabe- und Abwurfhöhen

Aufgabehöhe:	3,40 m
Hauptaustrageband:	~ 3,50 m
Seitenaustrageband:	~ 2,40 m

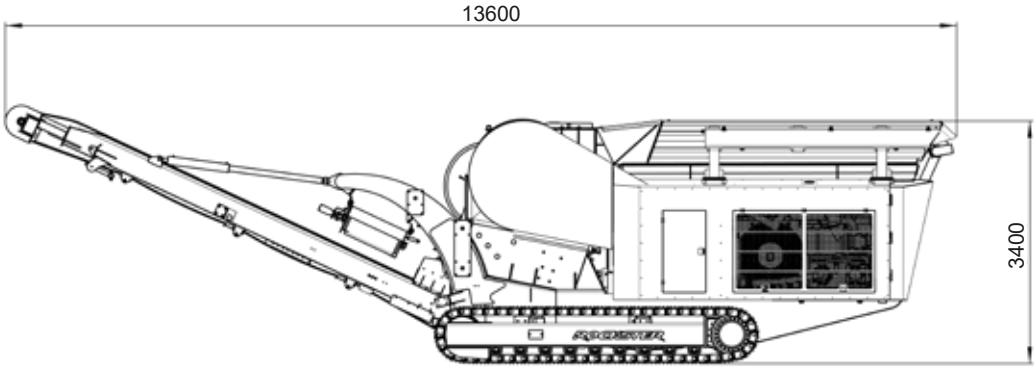

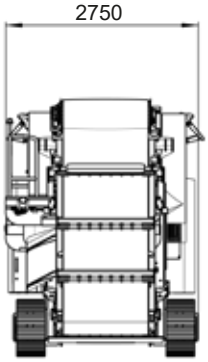

TECHNISCHE DETAILS

Der vollhydraulische Rockster Backenbrecher ist die ideale Lösung für alle Einsätze, die höchste Verschleißanforderungen voraussetzen. Der Antrieb des R1200D erfolgt über einen leistungsstarken, elektronisch geregelten CAT oder VOLVO Motor.
Das Brechmaterial wird über eine hydraulisch angetriebene Vibrationsrinne mit einem auswechselbaren Stangenrost, welcher eine zuverlässige Vorabsiebung des Materials vor dem Brechereinlauf garantiert, aufgegeben. Flexibles Brechen durch die verstellbare Umschaltschurre und die hydraulische Einstellung der Spaltweite bilden weitere Vorteile des Rockster Backenbrechers. Auch im härtesten Einsatz ermöglicht der R1200D durch seine Features höchste Brechkraft und niedrigen Verschleiß.

Backenbrecher

Einlauföffnung:	1200 x 680 mm
Zerkleinerungsgrad:	1:8
Durchsatzleistung:	bis zu 280 t/h
Drehzahl (stufenlos verstellbar):	bis zu 280 min -1
Gewicht:	14.500 kg
Antrieb:	hydrostatisch
Spaltverstellung (Einstellung am Display):	vollhydraulisch

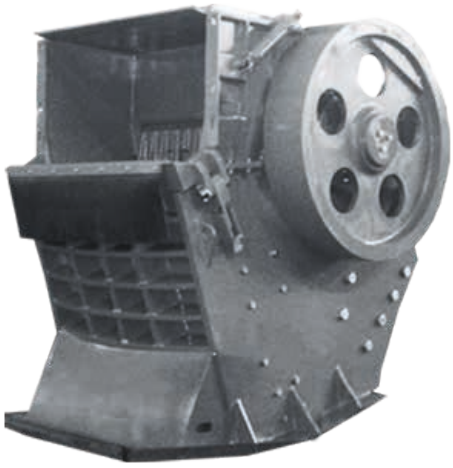

Der vollhydraulische Rockster Backenbrecher ist die ideale Lösung für alle Einsätze, die höchste Verschleißanforderungen voraussetzen.

Auch im härtesten Einsatz garantiert der R1200D höchste Brechkraft und niedrigen Verschleiß.

Rockster Austria International GmbH | Matzelsdorf 72, 4212 Neumarkt i.M., Austria
Tel.: +43 720 70 1212 | office@rockster.at | **www.rockster.at**

ROCKSTER®

TECHNISCHE DETAILS

R1200D

Antriebsaggregat

Motor elektronisch gesteuert:	Volvo Stage IIIA - 262 kW
	Volvo Stage IV - 265 kW
	CAT Stage IIIA - 242 kW
	CAT Stage V - 280 kW
Zylinder:	6
Kühlsystem:	Wasser

Das Antriebssystem befindet sich im Heck der Maschine und ist schalldämmend eingehaust. Die Einhausung kann allseitig großflächig geöffnet werden und ermöglicht dadurch beste Zugänglichkeit für eine einfache und schnelle Wartung.

Über ein direkt am Motor angeflanschtes Verteilergetriebe wird die Hydraulikpumpe für alle Nebenantriebe (Hauptband, Seitenband, Vibrorinne, Fahrwerk…) sowie die Pumpe für den Hydrostaten angetrieben. Der Hydrostat treibt über einen Keilriemenantrieb den Brecher an.

VORTEILE DES HYDROSTATISCHEN ANTRIEBS

- *Entfall der herkömmlichen Kupplung (kein Verschleiß)*
- *Individuelle Anpassung der Brecherdrehzahl*
- *Brecher Überlastschutz*
- *Energieanpassung nach Bedarf*
- *Erzielung gleichmäßiger Durchsatzleistung*
- *Üppige Kraftreserven*
- *Änderung der Drehrichtung möglich (Duplex)*

Aufgabebunker

Ausführung:	Hardox 400
Bunkervolumen:	5 m^3
Aufgabelänge:	4400 mm
Aufgabebreite:	2500 mm
Aufgabehöhe:	3200 mm

Vibrorinne mit 2-stufiger Vorabsiebung

Ausführung:	Hardox 450
Länge Vorabsiebung:	1800 mm
Breite:	1100 mm
Type:	ZickZack
Option:	Stangenrost
Antrieb:	hydraulisch - stufenlos regelbar

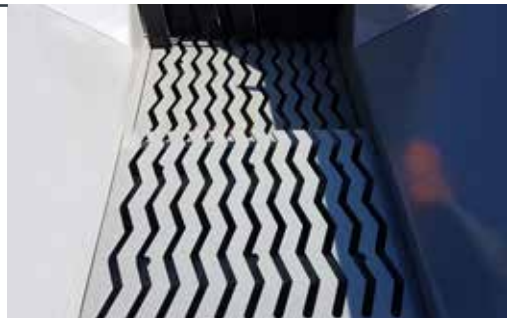

Bypass

Die Umschaltschurre (Bypass) ermöglicht die Ableitung des vorabgesiebten Materials auf das Seiten- oder Hauptaustrageband.

Einfache Umschaltung per Hebel.

Keine Montagearbeiten erforderlich.

Kein Verschleiß, kein Service.

TECHNISCHE DETAILS

R1200D

Hauptaustrageband

Bandbreite:	1200 mm
Abwurfhöhe:	~ 3,5 m
Winkel:	25°
Antrieb:	hydraulisch, stufenlos regelbar

Das Hauptaustrageband ist für Wartungs- und Servicearbeiten hydraulisch absenkbar.

Seitenaustrageband

Bandbreite:	650 mm
Abwurfhöhe:	~ 2,4 m
Winkel:	20°
Antrieb:	hydraulisch

Das Seitenband ist für den Transport hydraulisch einklappbar.

Magnetabscheider

Art:	Permanentmagnet
Bandbreite:	750 mm
Gewicht:	1165 kg
Antrieb:	hydraulisch

Raupenfahrwerk

Plattenbreite:	400 mm, abgeschrägt
Achsabstand:	3800 mm
Ausführung:	3-Steg-Platten
Antrieb:	hydraulisch, 2-stufig

Bedieneinheit

Zentrale Kontroll- bzw. Bedieneinheit zur einfachen Bedienung und Maschinenüberwachung, auch mittels Funkfernbedienung möglich.
Vollautomatischer Maschinenstart und -stopp mit einem Knopfdruck.

- Speichern der Betriebseinstellungen für verschiedene Anwendungsbereiche möglich
- Fehlerüberwachung - Fehlerprotokoll
- Status der Ein- und Ausgänge
- Rasche Inbetriebnahme (QUICKSTART-Funktion)

BESONDERHEITEN

R1200D

Umweltverträglichkeit

Emissionsreduktion durch:

- effiziente Staubunterdrückung
- schallisolierte Motorverhausung
- neueste emissionsarme Antriebsmotoren

Einfache Wartung & optimale Zugänglichkeit

Die großflächigen Öffnungen erlauben eine optimale Zugänglichkeit für sämtliche Service- und Wartungsarbeiten und ermöglichen zusätzlich eine optimale Belüftung des Motorpaketes und der Kühlung.

OPTIONEN

Wasserpumpe

Schallschutzhaube

Hauptband-Verschleißschutz

Luftkompressor

Bandwaage inkl. Drucker

Rockster Austria International GmbH | Matzelsdorf 72, 4212 Neumarkt i.M., Austria
Tel.: +43 720 70 1212 | office@rockster.at | **www.rockster.at**

ROCKSTER®

OPTIONEN

R1200D

DUPLEX System - Erweiterungsmöglichkeit

Das hydrostatische Antriebssystem und die spezielle Konstruktion der Rockster Brecher, ermöglichen den Austausch zwischen Backenbrecher und Prallbrecher innerhalb weniger Stunden.
Die Verwendung eines Hauptrahmens und verschiedenen Brechereinheiten garantiertmaximierte Maschinenauslastung und rasche Anpassung an unterschiedlichste Anforderungen.

DAS ORIGINAL
seit 2004

R1100DS
Prallbrecher

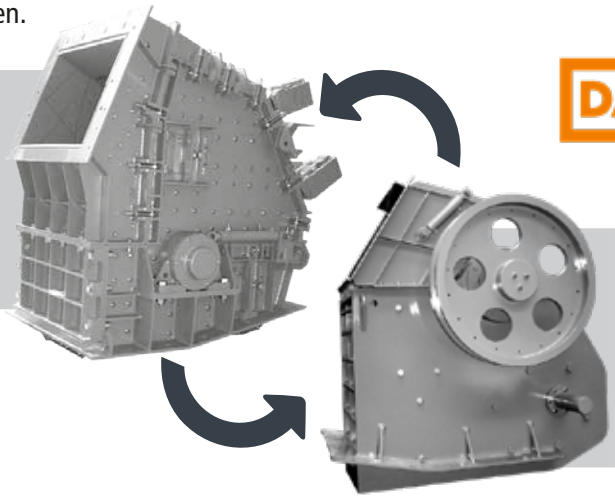

R1200D
Backenbrecher

SCAN & SCHAU

WINDSICHTER - Für ein reineres und qualitativ hochwertigeres Endprodukt

RVB1700

Technische Details

Luftmenge:	bis zu 1.700 m³/h
Differenzdruck:	bis zu 7.000 Pa
Antriebsleistung:	bis zu ca. 15 kW
Drehzahl:	bis zu 3.200 min -1
Gewicht:	ca. 150 kg

Der Windsichter RVB1700 trennt nichtmineralische von mineralischen Stoffen.
Durch ein variabel regulierbares Gebläse, welches über flexible Verbindungsschläuche die Luftdüse versorgt, werden unvermeidbare Verunreinigungen des Brechgutes, wie Styropor, Textilien, Gips, Folien, Holz, etc. separiert.

SCAN & SCHAU

Rockster Austria International GmbH | Matzelsdorf 72, 4212 Neumarkt i.M., Austria
Tel.: +43 720 70 1212 | office@rockster.at | **www.rockster.at**

ROCKSTER®

OPTION: SIEBSYSTEM
SIEBBOX RS114

R1200D

Definiertes Endkorn in nur einem Arbeitsgang

Das optionale Siebsystem besteht aus dem kompakten Kreisschwingsieb RS114, welche am Hauptband der Brechanlage befestigt und über die Zusatzhydraulik der R1200D angetrieben werden.
Dieses Siebsytem ermöglicht einen geschlossene Brechkreislauf und bildet somit die perfekte Ergänzung zur raupenmobilen Kompaktbrechanlage zur Erstellung von 100% definiertem Endkorn.

Siebbox - absenkbar

Siebfläche:	3100 x 1350 mm
Standardmaschenweite:	38 mm

Weitere Siebmaschen auf Anfrage.

Siebkasten hydraulisch absenkbar!

Feinkornband

Bandbreite:	1200 mm
Abwurfhöhe:	~ 3,2 m

Überkornband

Bandbreite:	600 mm

Transportabmessungen R1200D + RS114

Länge:	15,80 m	Höhe:	3,45 m
Breite:	2,99 m	Gewicht:	42,50 t

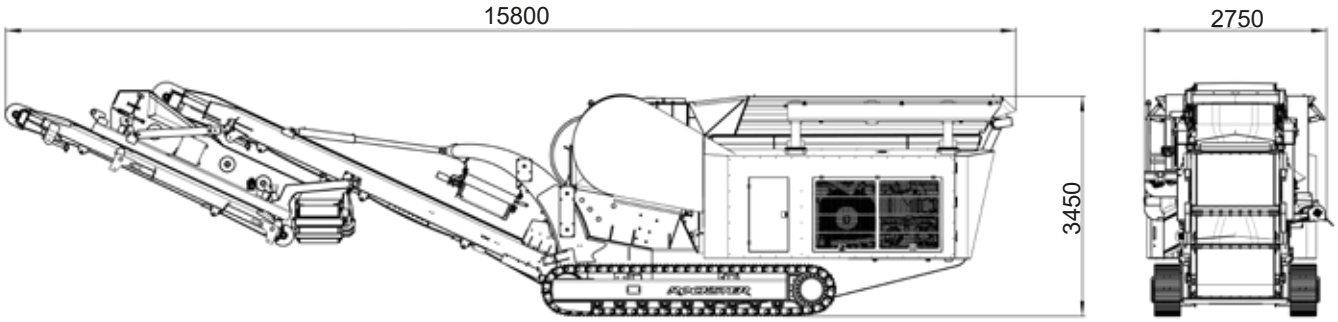

Rockster Austria International GmbH | Matzelsdorf 72, 4212 Neumarkt i.M., Austria
Tel.: +43 720 70 1212 | office@rockster.at | **www.rockster.at**

ROCKSTER®

ARBEITSSTELLUNG

R1200D

R1200D

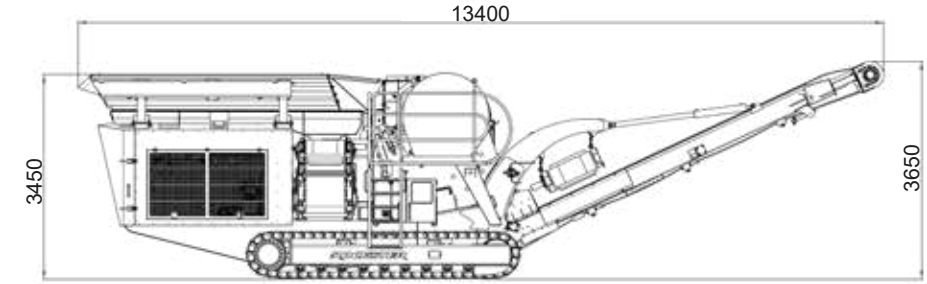

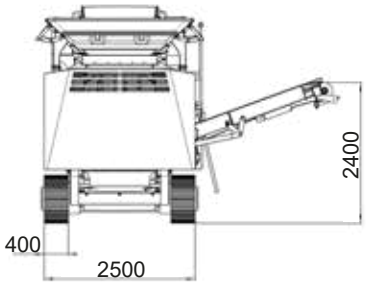

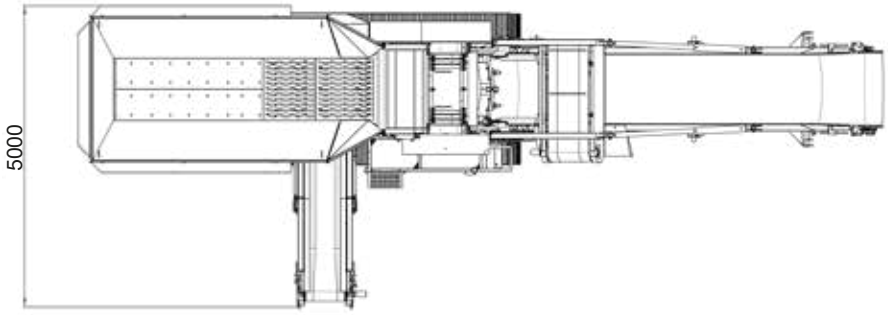

R1200D mit Siebsystem

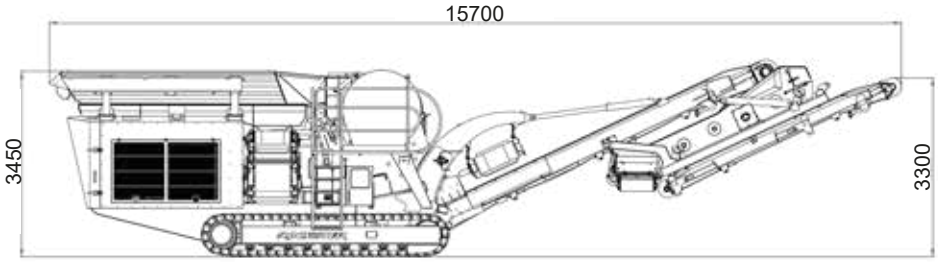

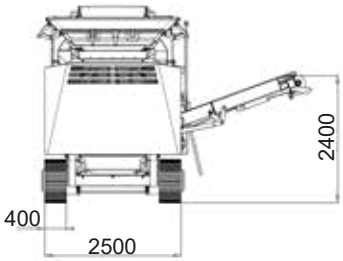

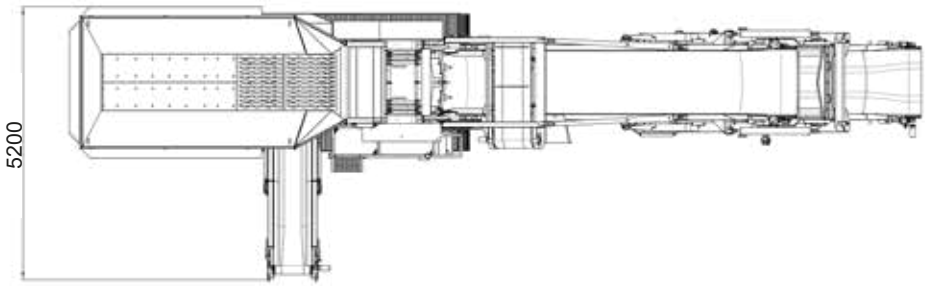

KUNDENFEEDBACK

R1200D

SCAN & SCHAU

Durch den Einsatz des originellen Rockster DUPLEX-Systems mit Backen- und Prallbrecher in nur einer Anlage, kann das Kieswerk Casaccia am Fuße des Malojapasses im schweizerischen Graubünden, sehr rasch und effizient die vielseitigen Anforderungen seiner Kunden abdecken.

Lorenz Biedermann, Schweizer Vertriebspartner von Rockster erläutert die Entscheidung seines Kunden für das Duplex-System: „Das Team des Kieswerks Casaccia hat sich vor allem deshalb für Rockster entschieden, weil sie das Duplex-System überzeugt hat. Sie können damit das Endkorn rascher und besser definieren und so die Qualität verbessern. Das bringt ihnen erhebliche Vorteile gegenüber dem Mitbewerb."

Kieswerk Casaccia, Schweitz

Rockster Austria International GmbH | Matzelsdorf 72, 4212 Neumarkt i.M., Austria
Tel.: +43 720 70 1212 | office@rockster.at | **www.rockster.at**

ROCKSTER®

ALLGEMEINE INFORMATIONEN

HOHE & KONSTANTE LEISTUNG | ERHÖHTE MOBILITÄT | LANGFRISTIGE ZUVERLÄSSLICHKEIT | MAXIMALE FLEXIBILITÄT | HYDROSTATISCHER ANTRIEB | EINFACHE BEDIENUNG | KLIMA-SCHÜTZEND

Rockster Austria International GmbH ist ein österreichischer Hersteller mit langjähriger Erfahrung und umfassendem Know-How in der Aufbereitungs- und Recyclingindustrie. Das Produktangebot fokussiert sich auf raupenmobile Prallund Backenbrecher, Siebanlagen sowie Aufgabe- und Haldenbänder.
„Unsere Anlagen werden für rentables Recycling und effiziente Aufbereitung von Asphalt, Beton und Bauschutt, sowie für die effektive Verarbeitung von Naturstein eingesetzt. Mit Innovationen, wie dem originalen DUPLEX-System oder dem doppelfunktionalen Rückführ-/Haldenband, demonstrieren wir wiederholt unseren fortschrittlichen Ansatz zur Verbesserung und Entwicklung effizienterer Recycling- und Aufbereitungsmethoden.

Rockster-Maschinen werden weltweit in mehr als 50 Länder verkauft. Unser Vertriebspartnernetzwerk garantiert das ideale Paket aus Produkt und Service vor Ort, um den täglichen Erfolg unseren Kunden zu unterstützen und zu sichern.

Rockster Austria International GmbH | Matzelsdorf 72, 4212 Neumarkt i.M., Austria
Tel.: +43 720 70 1212 | office@rockster.at | **www.rockster.at**

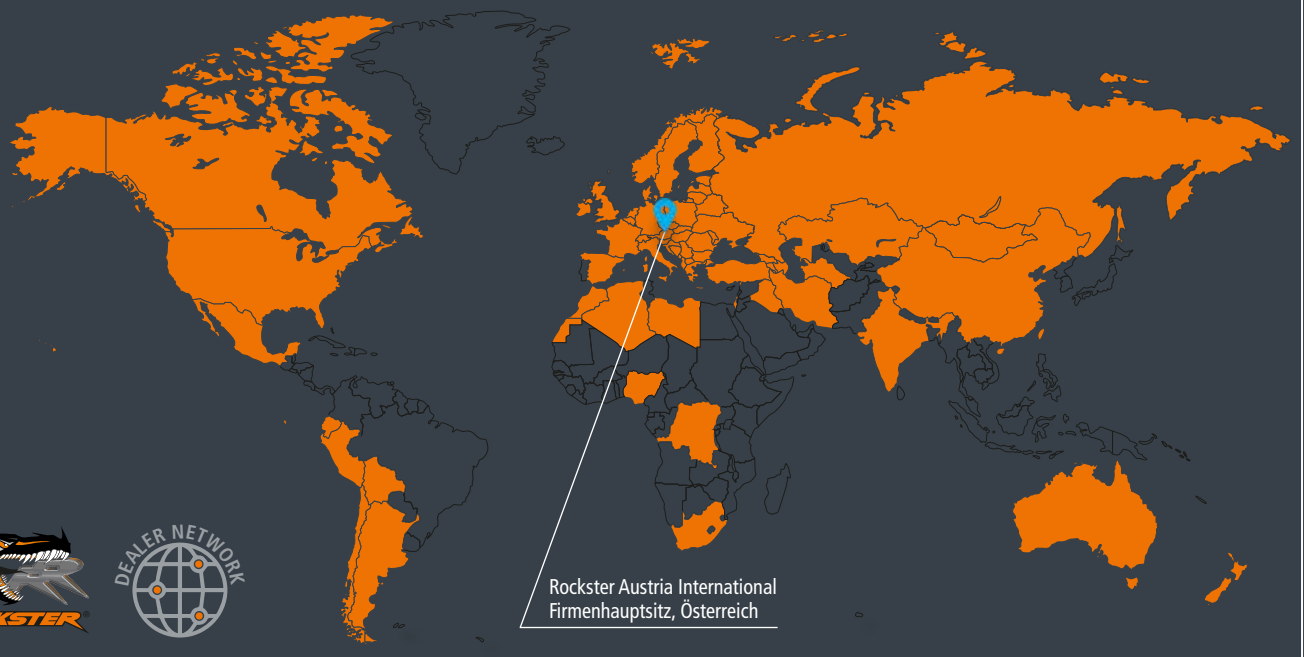

WELTWEIT IN MEHR ALS 50 LÄNDER VERKAUFT.

EFFIZIENTE BRECHERTECHNOLOGIE

Ferner behalten wir uns vor, jederzeit Angaben und Inhalte zu ändern. HINWEIS - Maschinengewichte abhängig von Motortyp

Rockster Austria International GmbH | Matzelsdorf 72, 4212 Neumarkt i.M., Austria
Tel.: +43 720 70 1212 | office@rockster.at | **www.rockster.at**

11/2021