R1100DS

RAUPENMOBILER PRALLBRECHER

Durchsatzleistung	bis zu 380 t/h*
Transportgewicht	33,40 t
Vollhydraulisch	

PRODUKTBESCHREIBUNG

EFFIZIENTE BRECHERTECHNOLOGIE

Rockster Austria International GmbH | Matzelsdorf 72, 4212 Neumarkt i.M., Austria
Tel.: +43 720 70 1212 | office@rockster.at | **www.rockster.at**

ROCKSTER®

* je nach Material

PRODUKTBESCHREIBUNG

R1100DS

RAUPENMOBILER PRALLBRECHER

R1100DS

HOHE & KONSTANTE LEISTUNG

ERHÖHTE MOBILITÄT

LANGFRISTIGE ZUVERLÄSSLICHKEIT

MAXIMALE FLEXIBILITÄT

HYDROSTATISCHER ANTRIEB

EINFACHE BEDIENUNG

KLIMA-SCHÜTZEND

Rockster Austria International GmbH | Matzelsdorf 72, 4212 Neumarkt i.M., Austria
Tel.: +43 720 70 1212 | office@rockster.at | **www.rockster.at**

ROCKSTER®

EINSATZBEREICHE

R1100DS

Perfektes kubisches Endkorn

DER GROSSE BRECHER MIT KOMPAKTMASSEN

Sinkende Deponiemöglichkeiten, steigende Entsorgungskosten und die zunehmende Rohstoffverknappung verlangen, auch in der Bauindustrie, immer mehr nach nachhaltigen und umweltfreundlichen Lösungen. Vor diesem Hintergrund kommt dem Recycling und der Wiederaufbereitung von Baustoffresten eine zentrale Bedeutung zu.

Der Hersteller Rockster Austria International GmbH erfüllt mit seiner vielfältigen Produktpalette, wie zum Beispiel mit dem raupenmobilen Prallbrecher R1100DS, diese Anforderungen. Der Rockster Prallbrecher R1100DS basiert auf einem vollhydraulischen Konzept und überzeugt durch beste kubische Endkornqualität und überdurchschnittliche Durchsatzleistungen. Die Anlage ermöglicht flexible Recycling-Einsätze in Asphalt, Beton und sonstigem Bauschutt. Darüber hinaus ist der R1100DS auch für Anwendungen im harten Naturgestein hervorragend geeignet.

DER R1100DS IST DIE OPTIMALE LÖSUNG FÜR RECYCLING & AUFBEREITUNG VON:

BETON

Recyclierte Betonblöcke 0/16

BAUSCHUTT

Unterbau 0/32

ASPHALT

Straße 0/32

ZIEGEL

Hinterfüllung 0/64

NATURSTEIN

Forststraße 0/32

Rockster Austria International GmbH | Matzelsdorf 72, 4212 Neumarkt i.M., Austria
Tel.: +43 720 70 1212 | office@rockster.at | **www.rockster.at**

ROCKSTER®

HAUPTABMESSUNGEN

R1100DS

Transportabmessungen

Länge:	13,60 m
Breite:	2,75 m
Höhe:	3,45 m
Transportgewicht:	33,40 t

Aufgabe- und Abwurfhöhen

Aufgabehöhe:	3,40 m
Hauptaustrageband:	~ 3,50 m
Seitenaustrageband:	~ 2,40 m

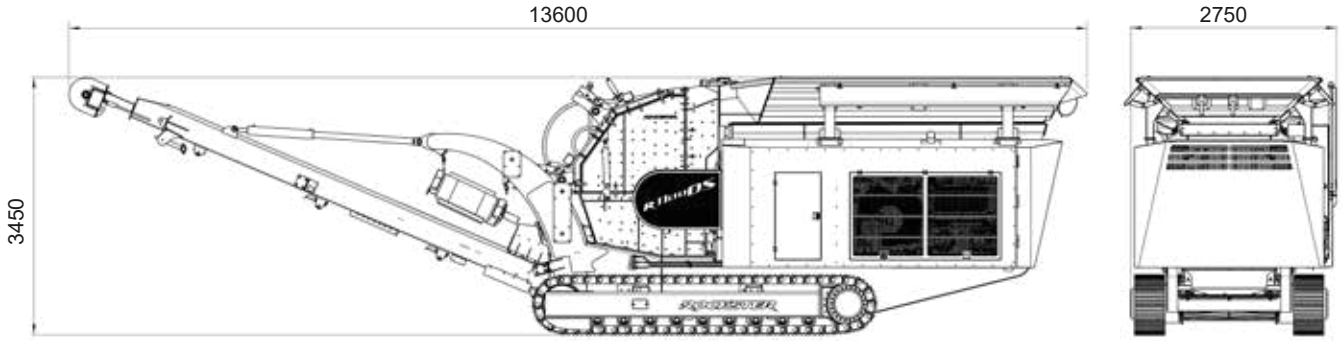

TECHNISCHE DETAILS

MAXIMALE FLEXIBILITÄT

Der Rockster Prallbrecher garantiert höchste Leistung bei sehr hohem Zerkleinerungsgrad. Mit 2 während des Betriebs vollhydraulisch und unabhängig voneinander verstellbaren Prallschwingen, sowie durch beliebige Variation der Brecherdrehzahl, kann das Endkorn optimal beeinflusst werden.

Je nach Einsatz kann zudem der Härtegrad der Schlagleisten individuell ausgewählt und die Schlagleisten können beidseitig verwendet werden.
Rockster setzt nur hochwertige Verschleißmaterialien ein, die einen geringen Verschleiß sowie die Reduktion von laufenden Betriebskosten sichern.

Prallbrecher

Einlauföffnung:	1100 x 720 mm
Schlagkreisdurchmesser:	1020 mm
Rotor:	4 Schlagleisten
Zerkleinerungsgrad:	1:10 - 1:50
Durchsatzleistung:	bis zu 400 t/h
Drehzahl (stufenlos verstellbar):	bis zu 850 min -1
Gewicht:	10.200 kg
Antrieb:	hydrostatisch
Spaltverstellung (Einstellung am Display):	vollhydraulisch
Staubuntedrückung:	Brecherein- und Brecherauslauf

TECHNISCHE DETAILS

R1100DS

Antriebsaggregat

Motor elektronisch gesteuert:	Volvo Stage IIIA - 262 kW
	Volvo Stage IV - 265 kW
	CAT Stage IIIA - 242 kW
	CAT Stage V - 280 kW
Zylinder:	6
Kühlsystem:	Wasser

Das Antriebssystem befindet sich im Heck der Maschine und ist schalldämmend eingehaust. Die Einhausung kann allseitig großflächig geöffnet werden und ermöglicht dadurch beste Zugänglichkeit für eine einfache und schnelle Wartung.

Über ein direkt am Motor angeflanschtes Verteilergetriebe wird die Hydraulikpumpe für alle Nebenantriebe (Hauptband, Seitenband, Vibrorinne, Fahrwerk…) sowie die Pumpe für den Hydrostaten angetrieben. Der Hydrostat treibt über einen Keilriemenantrieb den Brecher an.

VORTEILE DES HYDROSTATISCHEN ANTRIEBS

- *Entfall der herkömmlichen Kupplung (kein Verschleiß)*
- *Individuelle Anpassung der Brecherdrehzahl*
- *Brecher Überlastschutz*
- *Energieanpassung nach Bedarf*
- *Erzielung gleichmäßiger Durchsatzleistung*
- *Üppige Kraftreserven*
- *Änderung der Drehrichtung möglich (Duplex)*

Aufgabebunker

Ausführung:	Hardox 400
Bunkervolumen:	5 m³
Aufgabelänge:	4400 mm
Aufgabebreite:	2500 mm
Aufgabehöhe:	3200 mm

Vibrorinne mit 2-stufiger Vorabsiebung

Ausführung:	Hardox 450
Länge Vorabsiebung:	1800 mm
Breite:	1100 mm
Type:	ZickZack
Option:	Stangenrost
Antrieb:	hydraulisch - stufenlos regelbar

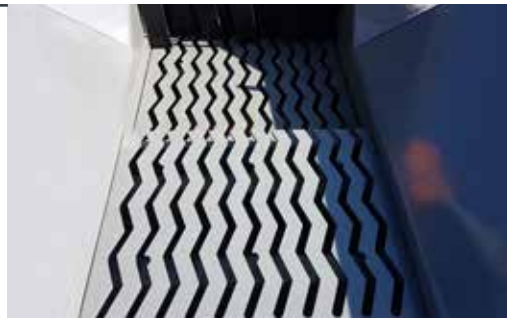

Bypass

Die Umschaltschurre (Bypass) ermöglicht die Ableitung des vorabgesiebten Materials auf das Seiten- oder Hauptaustrageband.

Einfache Umschaltung per Hebel.

Keine Montagearbeiten erforderlich.

Kein Verschleiß, kein Service.

TECHNISCHE DETAILS

R1100DS

Hauptaustrageband

Bandbreite:	1200 mm
Abwurfhöhe:	~ 3,5 m
Winkel:	25°
Antrieb:	hydraulisch, stufenlos regelbar

Das Hauptaustrageband ist für Wartungs- und Servicearbeiten hydraulisch absenkbar.

Seitenaustrageband

Bandbreite:	650 mm
Abwurfhöhe:	~ 2,4 m
Winkle:	20°
Antrieb:	hydraulisch

Das Seitenband ist für den Transport hydraulisch einklappbar.

Magnetabscheider

Art:	Permanentmagnet
Bandbreite:	750 mm
Gewicht:	1165 kg
Antrieb:	hydraulisch

Raupenfahrwerk

Plattenbreite:	400 mm, abgeschrägt
Achsabstand:	3800 mm
Ausführung:	3-Steg-Platten
Antrieb:	hydraulisch, 2-stufig

Bedieneinheit

Zentrale Kontroll- bzw. Bedieneinheit zur einfachen Bedienung und Maschinenüberwachung, auch mittels Funkfernbedienung möglich.
Vollautomatischer Maschinenstart und -stopp mit einem Knopfdruck.

- Speichern der Betriebseinstellungen für verschiedene Anwendungsbereiche möglich
- Fehlerüberwachung - Fehlerprotokoll
- Status der Ein- und Ausgänge
- Rasche Inbetriebnahme (QUICKSTART-Funktion)

BESONDERHEITEN

R1100DS

Umweltverträglichkeit

Emissionsreduktion durch:

- effiziente Staubunterdrückung
- schallisolierte Motorverhausung
- neueste emissionsarme Antriebsmotoren

Einfache Wartung & optimale Zugänglichkeit

Die großflächigen Öffnungen erlauben eine optimale Zugänglichkeit für sämtliche Service- und Wartungsarbeiten und ermöglichen zusätzlich eine optimale Belüftung des Motorpaketes und der Kühlung.

OPTIONEN

Wasserpumpe

Schallschutzhaube

Schlagleisten-Wechselsystem

Hauptband-Verschleißschutz

Luftkompressor

Bandwaage
inkl. Drucker

Rockster Austria International GmbH | Matzelsdorf 72, 4212 Neumarkt i.M., Austria
Tel.: +43 720 70 1212 | office@rockster.at | **www.rockster.at**

ROCKSTER®

OPTIONEN

R1100DS

DUPLEX System - Erweiterungsmöglichkeit

Das hydrostatische Antriebssystem und die spezielle Konstruktion der Rockster Brecher, ermöglichen den Austausch zwischen Backenbrecher und Prallbrecher innerhalb weniger Stunden.
Die Verwendung eines Hauptrahmens und verschiedenen Brechereinheiten garantiertmaximierte Maschinenauslastung und rasche Anpassung an unterschiedlichste Anforderungen.

DAS ORIGINAL
seit 2004

R1100DS
Prallbrecher

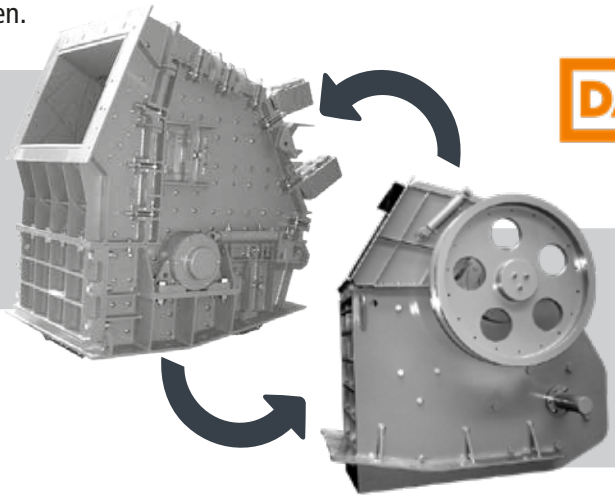

R1200D
Backenbrecher

SCAN & SCHAU

WINDSICHTER - Für ein reineres und qualitativ hochwertigeres Endprodukt

RVB1700

Technische Details

Luftmenge:	bis zu 1.700 m³/h
Differenzdruck:	bis zu 7.000 Pa
Antriebsleistung:	bis zu ca. 15 kW
Drehzahl:	bis zu 3.200 min -1
Gewicht:	ca. 150 kg

Der Windsichter RVB1700 trennt nichtmineralische von mineralischen Stoffen.
Durch ein variabel regulierbares Gebläse, welches über flexible Verbindungsschläuche die Luftdüse versorgt, werden unvermeidbare Verunreinigungen des Brechgutes, wie Styropor, Textilien, Gips, Folien, Holz, etc. separiert.

SCAN & SCHAU

Rockster Austria International GmbH | Matzelsdorf 72, 4212 Neumarkt i.M., Austria
Tel.: +43 720 70 1212 | office@rockster.at | **www.rockster.at**

ROCKSTER®

OPTION: SIEBSYSTEM SIEBBOX RS114 & DOPPELFUNKTIONALES RÜCKFÜHR-/HALDENBAND RB95

R1100DS

Definiertes Endkorn in nur einem Arbeitsgang

Das optionale Siebsystem besteht aus dem kompakten Kreisschwingsieb RS114 und dem Rückführband RB95, welches am Hauptband der Brechanlage befestigt und über die Zusatzhydraulik der R1100DS angetrieben wird.

Dieses Siebsytem ermöglicht einen geschlossene Brechkreislauf und bildet somit die perfekte Ergänzung für die raupenmobilen Kompaktbrechanlage zur Erstellung von 100% definiertem Endkorn.
Zusätzlich ist das Rückführband als Haldenband zur Produktion einer zweiten Endkorngröße verwendbar.

Siebbox - absenkbar

Siebfläche:	3100 x 1350 mm
Standardmaschenweite:	38 mm

Weitere Siebmaschen auf Anfrage.

Der hydraulisch absenkbare Siebkasten bringt Zeitersparnis bei Wartungsarbeiten.

Feinkornband

Bandbreite:	1200 mm
Abwurfhöhe:	~ 3,2 m

Überkornband

Bandbreite:	600 mm

RB95 Rückführ-/Haldenband

Bandbreite:	600 mm
Abwurfhöhe (Haldenband):	~ 3,6 m

Transportabmessungen R1100DS + RS114 + RB95

Länge:	15,80 m
Breite:	2,99 m
Höhe:	3,45 m
Gewicht:	37,60 t

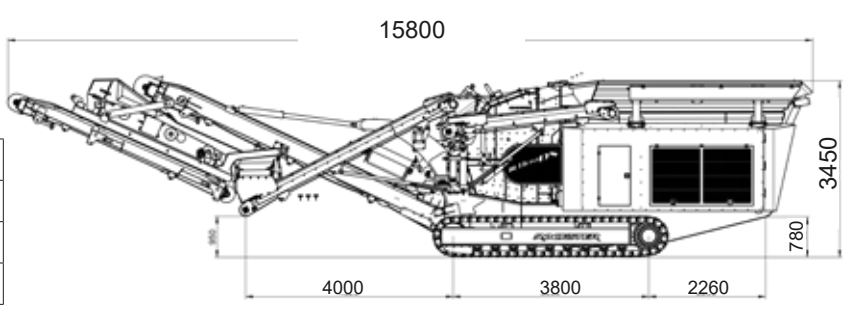

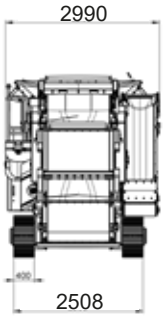

Rockster Austria International GmbH | Matzelsdorf 72, 4212 Neumarkt i.M., Austria
Tel.: +43 720 70 1212 | office@rockster.at | **www.rockster.at**

ROCKSTER®

ARBEITSSTELLUNG

R1100DS

R1100DS

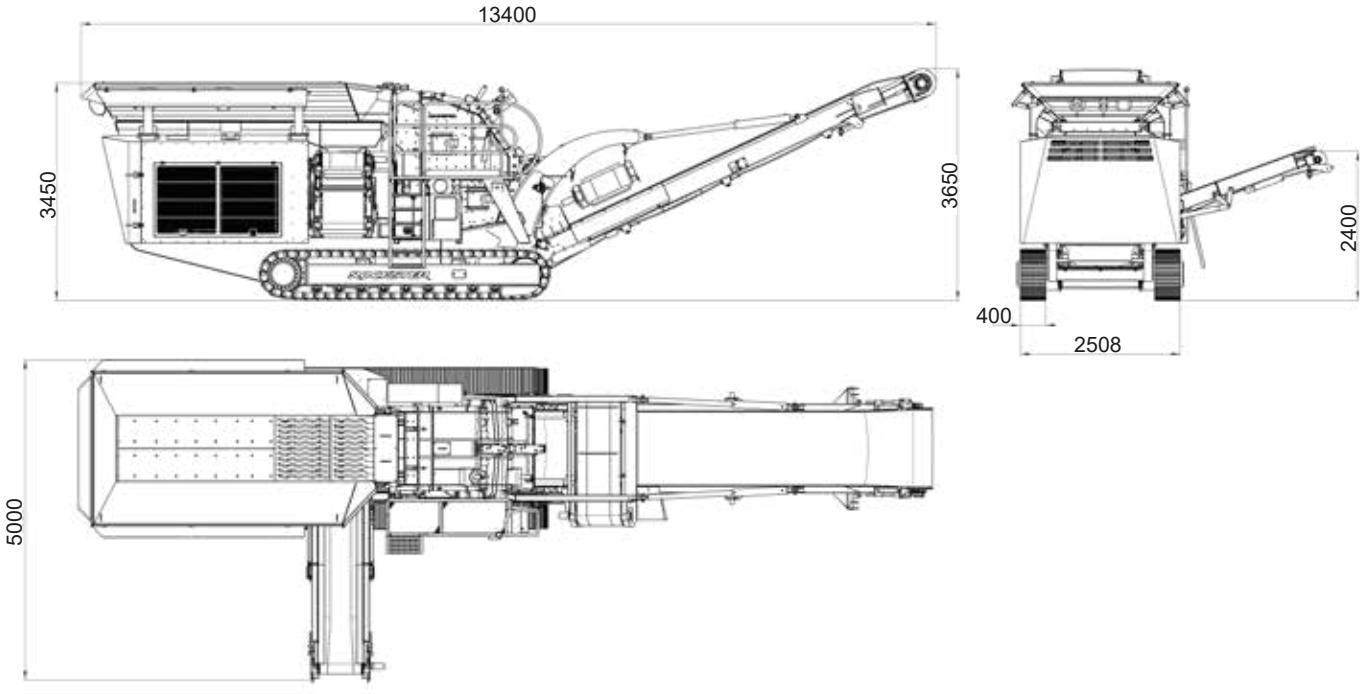

R1100DS mit Siebsystem

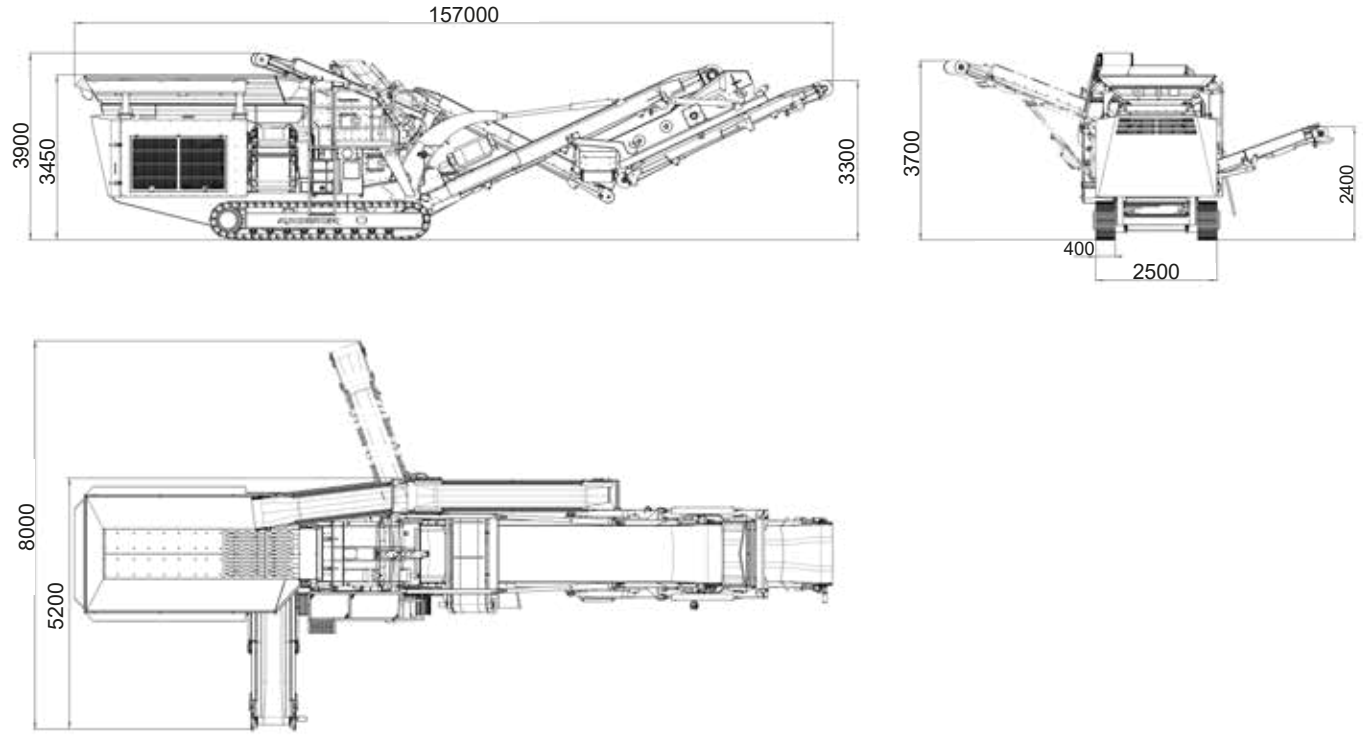

KUNDENFEEDBACK

R1100DS

SCAN & SCHAU

„Die großen Öffnungen und gute Zugänglichkeit zum Motorraum erleichtern Service und Wartung. Wir haben auch mit Ölantrieben - wie Rockster's vollhydraulischer Antrieb einer ist - viel bessere Erfahrungen als mit dieselelektrischen Antrieben, wo man mit Kabelbrüchen rechnen muss und welche meist empfindlicher auf Staub oder Vibrationen reagieren."

Richard Forster, CEO
Richard Forster Erdbau, Deutschland

„Ich kann die Maschine außerdem inklusive Siebsystem transportieren und da wir die Anlage zu 70% bei Kunden vor Ort einsetzen, spielen einfacher Transport und geringes Gewicht eine wichtige Rolle."

Bruno Urschitz, CEO
Bruno Urschitz GmbH, Österreich

SCAN & SCHAU

„Dank der Kompaktheit unseres neuen raupenmobilen R1100DS Prallbrechers ist es uns möglich, die Maschine inklusive Siebsystem mit einem gewöhnlichen Tieflader über unsere kurvenreichen Bergstraßen zu fahren"

Ran Maohe, CEO
Kebao, China

SCAN & SCHAU

Rockster Austria International GmbH | Matzelsdorf 72, 4212 Neumarkt i.M., Austria
Tel.: +43 720 70 1212 | office@rockster.at | **www.rockster.at**

ROCKSTER®

ALLGEMEINE INFORMATIONEN

HOHE & KONSTANTE LEISTUNG | ERHÖHTE MOBILITÄT | LANGFRISTIGE ZUVERLÄSSLICHKEIT | MAXIMALE FLEXIBILITÄT | HYDROSTATISCHER ANTRIEB | EINFACHE BEDIENUNG | KLIMA-SCHÜTZEND

Rockster Austria International GmbH ist ein österreichischer Hersteller mit langjähriger Erfahrung und umfassendem Know-How in der Aufbereitungs- und Recyclingindustrie. Das Produktangebot fokussiert sich auf raupenmobile Prallund Backenbrecher, Siebanlagen sowie Aufgabe- und Haldenbänder.
„Unsere Anlagen werden für rentables Recycling und effiziente Aufbereitung von Asphalt, Beton und Bauschutt, sowie für die effektive Verarbeitung von Naturstein eingesetzt. Mit Innovationen, wie dem originalen DUPLEX-System oder dem doppelfunktionalen Rückführ-/Haldenband, demonstrieren wir wiederholt unseren fortschrittlichen Ansatz zur Verbesserung und Entwicklung effizienterer Recycling- und Aufbereitungsmethoden.

Rockster-Maschinen werden weltweit in mehr als 50 Länder verkauft. Unser Vertriebspartnernetzwerk garantiert das ideale Paket aus Produkt und Service vor Ort, um den täglichen Erfolg unseren Kunden zu unterstützen und zu sichern.

Rockster Austria International GmbH | Matzelsdorf 72, 4212 Neumarkt i.M., Austria
Tel.: +43 720 70 1212 | office@rockster.at | **www.rockster.at**

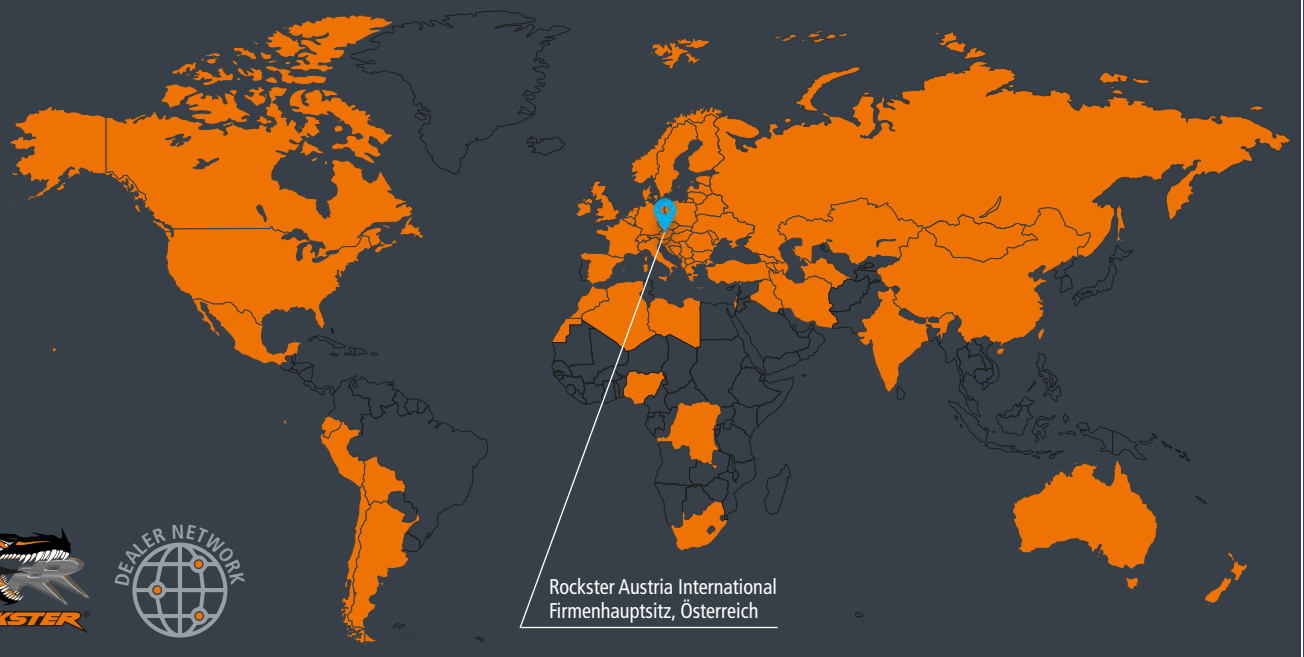

WELTWEIT IN MEHR ALS 50 LÄNDER VERKAUFT.

EFFIZIENTE BRECHERTECHNOLOGIE

Ferner behalten wir uns vor, jederzeit Angaben und Inhalte zu ändern. HINWEIS - Maschinengewichte abhängig von Motortyp

Rockster Austria International GmbH | Matzelsdorf 72, 4212 Neumarkt i.M., Austria
Tel.: +43 720 70 1212 | office@rockster.at | **www.rockster.at**

11/2021